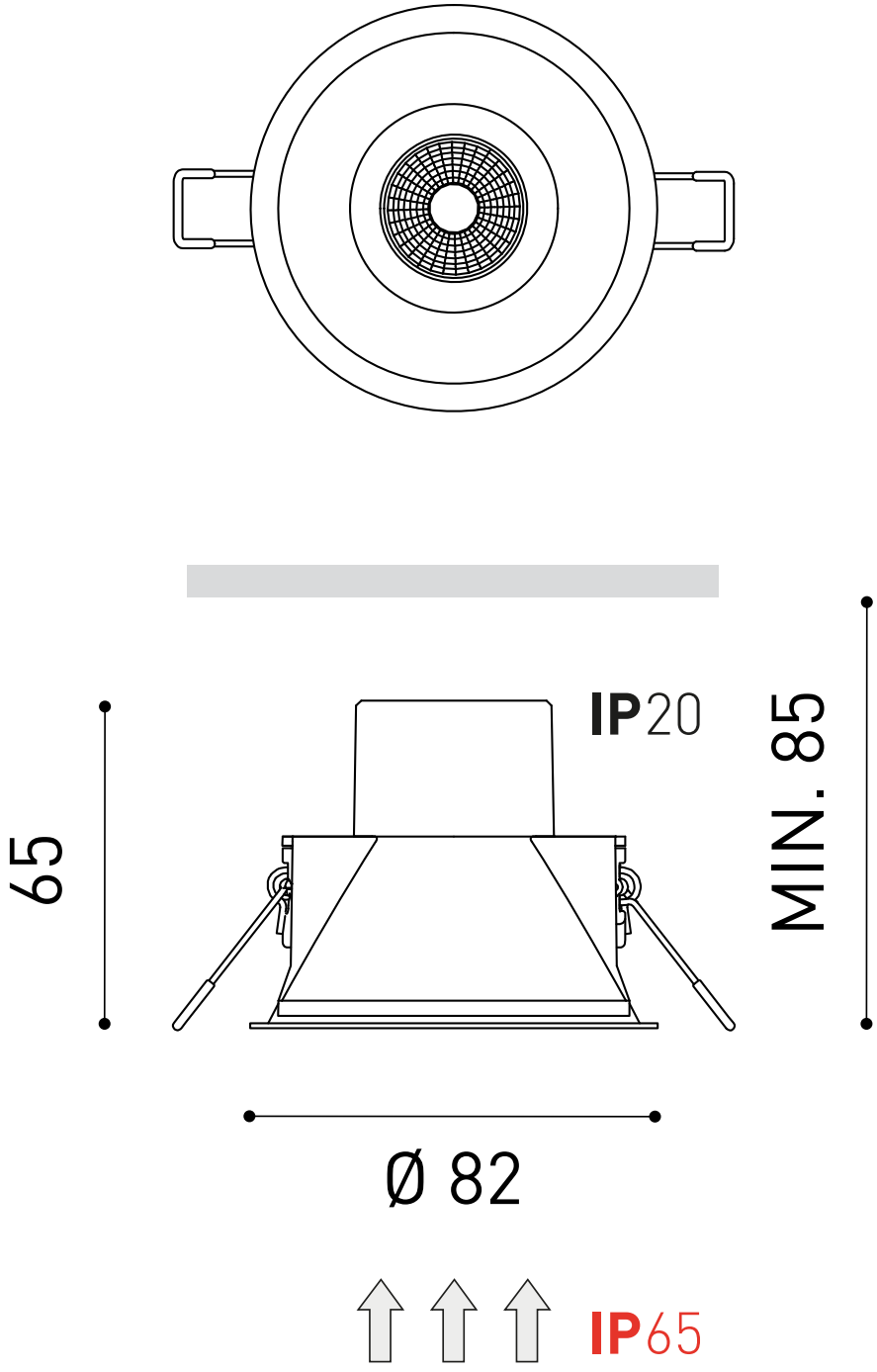
IP20
65
MIN. 85
Ø 82
IP65